東京ヤクルトスワローズカップ争奪第30回東京23区少年軟式野球大会
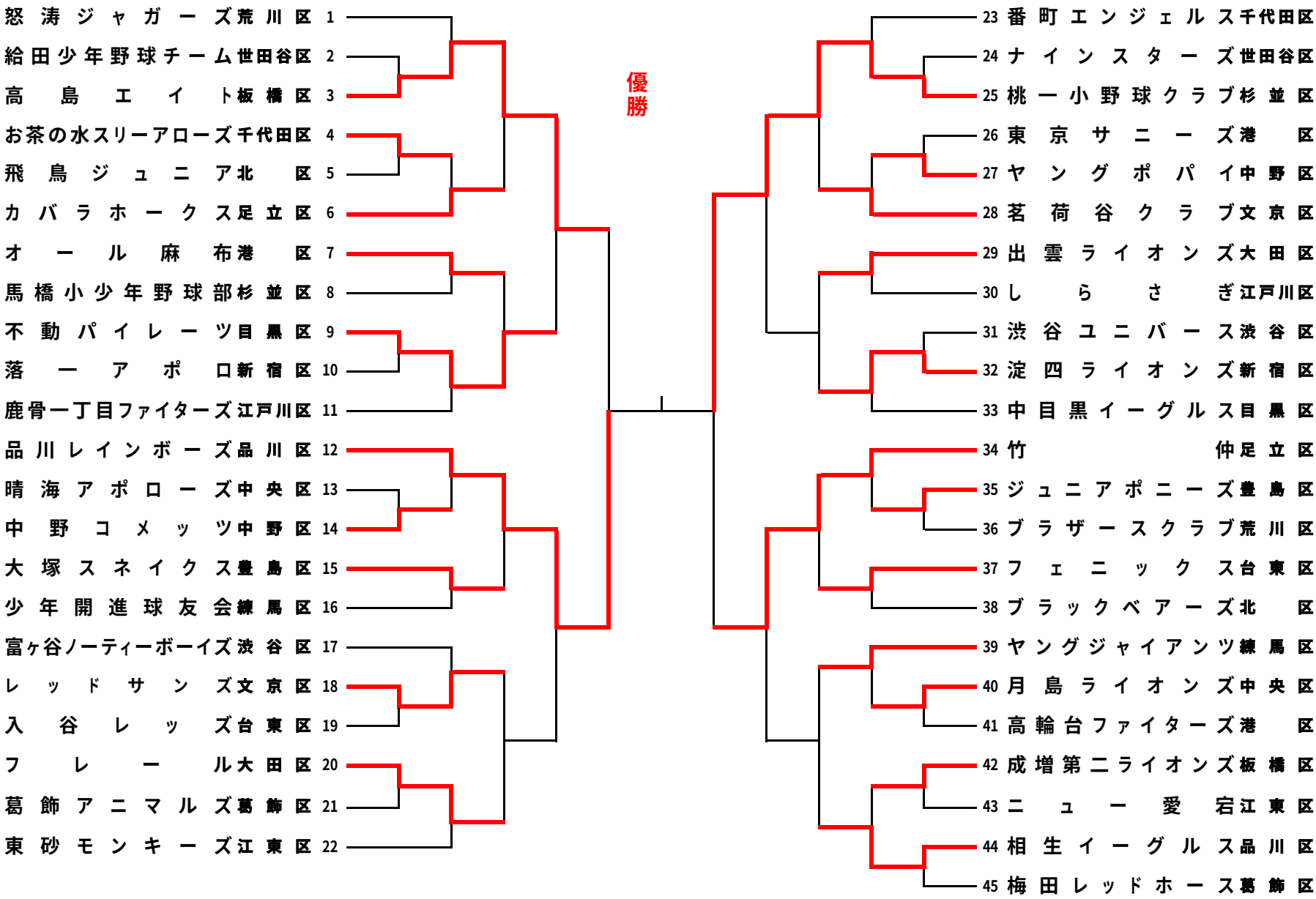
低学年の部